ABAX

AMD-100

amd100_int 07/13

PL BEZPRZEWODOWA CZUJKA MAGNETYCZNA
EN WIRELESS MAGNETIC CONTACT
DE FUNK-MAGNETKONTAKT
RU БЕСПРОВОДНОЙ МАГНИТОКОНТАКТНЫЙ ИЗВЕЩАТЕЛЬ
UA БЕЗПРОВІДНИЙ МАГНІТОГЕРКОНОВИЙ СПОВІЩУВАЧ
FR DETECTEUR MAGNETIQUE SANS FIL
NL DRAADLOOS MAGNEETCONTACT
IT RILEVATORE MAGNETICO SENZA FILI
ES DETECTOR MAGNÉTICO INALÁMBRICO
CZ BEZDRÁTOVÝ MAGNETICKÝ KONTAKT
SK BEZDRÔTOVÝ MAGNETICKÝ KONTAKT
GR ΑΣΥΡΜΑΤΗ ΜΑΓΝΗΤΙΚΗ ΕΠΑΦΗ
HU VEZETÉKNÉLKÜLI MÁGNESES KONTAKTUS

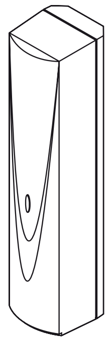

SATEL sp. z o.o.
ul. Schuberta 79; 80-172 Gdansk, POLAND
tel. +48 58 320 94 00; info@satel.pl; www.satel.eu

1471

AЮ 77

PL

Czujka AMD-100 przeznaczona jest do pracy w ramach dwukierunkowego systemu bezprzewodowego ABAX. Instrukcja dotyczy czujki z wersją elektroniki 3.5 J lub nowszą. Jest ona obsługiwana przez kontroler ACU-100 w wersji programowej 1.06 lub nowszej oraz przez centralę INTEGRA 128-WRL.
W czujce zastosowano 2 kontaktrony. Drogą radiową programuje się, który z nich ma być aktywny.
Dioda LED działa tylko w trybie testowym:
- świeci przez 80 milisekund, kiedy czujka jest odpytywana;
- świeci przez 2 sekundy w przypadku alarmu (otwarcie styków kontaktronu po oddaleniu magnesu, otwarcie dodatkowego wejścia) lub sabotażu (otwarcie styku sabotażowego).

RYSUNEK 1. Widok płytki elektroniki ekspandera.
1 - zaciski dodatkowego wejścia. Do wejścia podłączyć można czujkę przewodową typu NC lub zaciski muszą być zwarte. Wejście połączone jest szeregowo z kontaktronami.
2 - styk sabotażowy reagujący na otwarcie obudowy i oderwanie od podłoża.
3 - bateria litowa CR123A o napięciu 3 V, zapewniająca pracę przez okres około 3 lat. Czujka kontroluje stan baterii. Gdy napięcie spadnie do 2,6 V, zostanie wysłana informacja o słabej baterii. Sygnalizacja słabej baterii trwa do czasu jej wymiany.
4 - położenie kontaktronu bocznego (zamontowany po drugiej stronie płytki elektroniki).
5 - położenie kontaktronu dolnego (zamontowany po drugiej stronie płytki elektroniki).

RYSUNEK 2. Przykład montażu czujki.

DANE TECHNICZNE

Pasmo częstotliwości pracy	868,0 MHz ÷ 868,6 MHz
Zasięg komunikacji radiowej (w terenie otwartym)	do 500 m
Bateria	bateria litowa CR123A 3 V
Czas pracy na baterii	około 3 lata
Czułość dodatkowego wejścia	312 ms
Pobór prądu w stanie gotowości	50 µA
Maksymalny pobór prądu	16 mA
Stopień zabezpieczenia wg EN50131-2-6	Grade 2
Klasa środowiskowa wg EN50130-5	II
Zakres temperatur pracy	-10°C...+55°C
Maksymalna wilgotność	93 ±3%
Spełniane normy	EN 50130-4, EN 50130-5, EN 50131-1, EN 50131-2-6, EN 50131-5-3
Wymiary obudowy	24 x 110 x 27 mm
Masa	56 g

Niniejszym SATEL sp. z o.o. deklaruje że czujka jest zgodna z zasadniczymi wymaganiami i innymi właściwymi postanowieniami Dyrektywy 1999/5/EC. Deklaracje zgodności są dostępne pod adresem www.satel.eu/ce

EN

The AMD-100 detector is designed for operation within the ABAX two-way wireless system. This manual applies to the device with electronics version 3.5 J or later which is supported by the ACU-100 controller with firmware version 1.06 or later and by the INTEGRA 128-WRL control panel.
Two reed switches are used in the device and you can program by radio which of them is to be active.
The LED is only functioning in the test mode:
- it is lit up for 80 milliseconds, when the detector is being polled;
- it is lit up for 2 seconds in the event of alarm (opening of reed switch contacts after magnet is moved away, opening of additional input) or tamper (opening of tamper contact).

FIGURE 1. View of detector electronics board.
1 - additional input terminals. An NC type hardwired detector can be connected to the input or else the terminals must be shorted. The input is connected in series with reed switches.
2 - tamper contact, which opens when the cover is removed or the unit is removed from its mounting surface.
3 - CR123A 3 V lithium battery, ensuring operation for approx. 3-year period. The detector controls the battery status. When the voltage drops to 2.6 V, the „low battery" information is sent to the controller. The low battery signaling continues until the battery is replaced.
4 - location of the side reed switch (mounted on the other side of the electronics board).
5 - location of the bottom reed switch (mounted on the other side of the electronics board).

FIGURE 2. Example of magnetic contact installation.

SPECIFICATIONS

Operating frequency band	868.0 MHz ÷ 868.6 MHz
Radio communication range (in open area)	up to 500 m
Battery	lithium battery CR123A 3 V
Battery life expectancy	approx. 3 years
Additional input sensitivity	312 ms
Standby current consumption	50 µA
Maximum current consumption	16 mA
Security grade according to EN50131-2-6	Grade 2
Environmental class according to EN50130-5	II
Operating temperature range	-10°C...+55°C
Maximum humidity	93 ±3%
Complied with standards	EN 50130-4, EN 50130-5, EN 50131-1, EN 50131-2-6, EN 50131-5-3
Enclosure dimensions	24 x 110 x 27 mm
Weight	56 g

Hereby, SATEL sp. z o.o., declares that this detector is in compliance with the essential requirements and other relevant provisions of Directive 1999/5/EC. The declaration of conformity may be consulted at www.satel.eu/ce

1

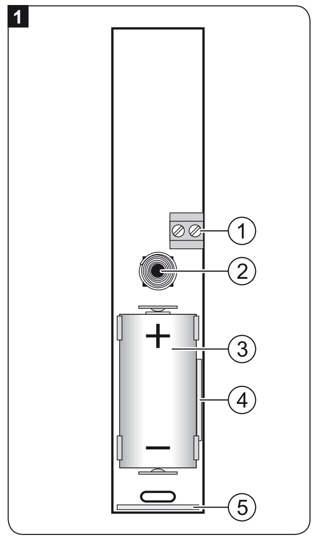

2

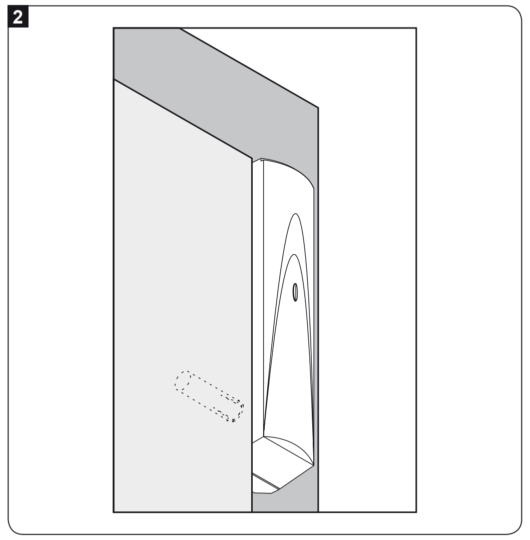

DE

Der Magnetkontakt AMD-100 ist für den Betrieb im bidirektionalen ABAX-System bestimmt. Die Anleitung bezieht sich auf den Magnetkontakt in der Version der Elektronik 3.5 J oder höher. Der Magnetkontakt wird über das Funkbasismodul ACU-100 in der Programmversion 1.06 oder höher sowie über die Zentrale INTEGRA 128-WRL bedient.
Im Magnetkontakt gibt es 2 Reedkontakte. Es wird fern programmiert, welcher von denen aktiv sein soll.
Die LED-Diode funktioniert nur im Gehtestmodus:
- leuchtet 80 Millisekunden lang bei der Fernabfrage;
- leuchtet 2 Sekunden lang beim Alarm (Öffnen der Reedkontakte nach dem Entfernen des Magneten, Öffnen eines zusätzlichen Eingangs) oder bei der Sabotage (Öffnen der Sabotagekontakte).

ABBILDUNG 1. Ansicht der Elektronikplatine des Magnetkontaktes.
1 - Klemmen für den zusätzlichen Eingang. An den Eingang einen verdrahteten Melder Typ NC anschließen oder die Klemmen kurzschließen. Der Eingang ist seriell mit den Reedkontakten zu verbinden.
2 - Sabotagekontakt, der auf Öffnen des Gehäuses oder Trennen von der Unterlage reagiert.
3 - Lithium-Batterie CR123A / Spannung 3 V gespeist, die einen ca. 3-jährigen Betrieb sichert. Der Magnetkontakt kontrolliert den Batteriezustand. Wenn die Spannung bis 2,6 V fällt, dann wird gemeldet, dass die Batterie schwach ist. Die schwache Batterie wird solange signalisiert, bis sie ausgetauscht wird.
4 - Position des vertikalen Reedkontaktes (montiert auf der anderen Seite der Platine).
5 - Position des horizontalen Reedkontaktes (montiert auf der anderen Seite der Platine).

ABBILDUNG 2. Beispielsweise Montage des Magnetkontaktes.

TECHNISCHE DATEN

Betriebsfrequenzband	868,0 MHz ÷ 868,6 MHz
Reichweite der Funkkommunikation (im freien Gelände)	bis zu 500 m
Batterie	Lithium-Batterie CR123A 3 V
Batterielebensdauer	ca. 3 Jahre
Sensibilität des zusätzlichen Eingangs	312 ms
Ruhestromaufnahme	50 µA
Max. Stromaufnahme	16 mA
Sicherheitsklasse nach EN50131-2-6	Grade 2
Umweltklasse nach EN50130-5	II
Betriebstemperaturbereich	-10°C...+55°C
Max. Feuchtigkeit	93 ±3%
Erfüllte Normen	EN 50130-4, EN 50130-5, EN 50131-1, EN 50131-2-6, EN 50131-5-3
Abmessungen des Gehäuses	24 x 110 x 27 mm
Gewicht	56 g

Hiermit erklärt SATEL sp. z o.o., dass sich der Magnetkontakt in Übereinstimmung mit den grundlegenden Anforderungen und den übrigen einschlägigen Bestimmungen der Richtlinie 1999/5/EG befindet. Die Konformitätserklärung kann unter folgender Adresse gefunden werden: www.satel.eu/ce

RU

Извещатель AMD-100 предназначен для работы в составе беспроводной системы ABAX с двухсторонней связью. Руководство распространяется на извещатель с версией печатной платы 3.5 J или более поздней. Он поддерживается контроллером ACU-100 с микропрограммой версии 1.06 или более поздней и приемно-контрольным прибором INTEGRA 128-WRL.
Извещатель оборудован 2 герконами. Выбор активного геркона осуществляется удаленно по радиоканалу.
Светодиод горит только в тестовом режиме:
- горит в течение 80 миллисекунд во время опроса;
- горит в течение 2 секунд в случае тревоги (размыкание контактов геркона после отдаления магнита, размыкание контактов дополнительного входа) или саботажа (размыкание тамперного контакта).

РИСУНОК 1. Вид печатной платы электроники.
1 - клеммы дополнительного входа. К клеммам входа можно подключить проводной извещатель с нормально замкнутыми контактами или клеммы должны быть замкнуты накоротко. Вход подключается последовательно с герконами.
2 - тамперный контакт, реагирующий на вскрытие корпуса и отрыв от монтажной поверхности.
3 - литиевая батарея CR123A напряжением 3 В обеспечивает около 3 лет работы. Извещатель проверяет состояние батареи. В случае падения напряжения до 2,6 В, сообщается информация о разряженной батарее. Разряд батареи индицируется до момента ее замены.
4 - положение бокового геркона (геркон установлен с обратной стороны платы).
5 - положение нижнего геркона (геркон установлен с обратной стороны платы).

РИСУНОК 2. Пример установки извещателя.

ТЕХНИЧЕСКИЕ ДАННЫЕ

Полоса рабочих частот	868,0 МГц ÷ 868,6 МГц
Дальность радиосвязи (в прямой видимости)	до 500 м
Батарея	литиевая батарея CR123A 3 В
Время работы от батареи	около 3 лет
Чувствительность дополнительной зоны	312 мс
Потребление тока в режиме готовности	50 µA
Максимальное потребление тока	16 мА
Класс защиты по EN50131-2-6	Grade 2
Класс среды по EN50130-5	II
Диапазон рабочих температур	-10°C...+55°C
Максимальная влажность	93 ±3%
Соответствие стандартам	EN 50130-4, EN 50130-5, EN 50131-1, EN 50131-2-6, EN 50131-5-3
Габаритные размеры корпуса	24 x 110 x 27 мм
Масса	56 г

Настоящим компания SATEL sp. z o.o. заявляет, что извещатель соответствует основным требованиям и другим соответствующим положениям Директивы Совета Европы 1999/5/EC. Декларации соответствия находятся на сайте www.satel.eu/ce

UA

Сповіщувач AMD-100 призначений для роботи у складі безпровідної системи ABAX з двостороннім зв'язком. Інструкція стосується сповіщувача з платою електроніки версії 3.5 J або новішою. Сповіщувач обслуговується контролером ACU-100 з версією мікропрограми 1.06 (або новішою) і приладом приймально-контрольним INTEGRA 128-WRL.
Сповіщувач оснащений 2 герконами. Вибір активного геркону здійснюється дистанційно за допомогою радіоканалу.
Світлодіод світиться лише у тестовому режимі:
- протягом 80 мілісекунд під час запиту;
- протягом 2 секунд у випадку тривоги (розімкнення контактів геркону після віддалення магніту, розімкнення контактів додаткового входу) або саботажу (розімкнення тамперного контакту).

МАЛЮНОК 1. Вигляд плати електроніки сповіщувача.
1 - клеми додаткового входу. До клем входу можна під'єднати провідний сповіщувач з нормально замкнутими контактами або клеми можуть бути тимчасово замкнутими. Вхід під'єднаний послідовно з герконами.
2 - тамперний контакт, який реагує на відкриття корпусу і відрив приладу від поверхні встановлення.
3 - літієва батарея CR123A з напругою 3 В, забезпечує роботу протягом приблизно 3 років. Сповіщувач контролює стан батареї. У випадку падіння напруги до 2,6 В, контролер отримує інформацію про низький заряд батареї. Сповіщувач буде сигналізувати про розряджену батарею до її заміни.
4 - положення бічного геркону (геркон встановлений зі зворотньої сторони плати).
5 - положення нижнього геркону (геркон встановлений зі зворотньої сторони плати).

МАЛЮНОК 2. Приклад встановлення сповіщувача.

ТЕХНІЧНІ ДАНІ

Діапазон робочих частот	868,0 МГц ÷ 868,6 МГц
Радіус дії радіозв'язку (на відкритій території)	до 500 м
Потужність випромінювання	менше 10 мВт
Батарея	літієва батарея CR123A 3 В
Час роботи від батареї	біля 3 років
Чутливість додаткового входу	312 мс
Споживання струму у режимі готовності	50 µA
Максимальне споживання струму	16 мА
Рівень захисту по EN50131-2-6	Grade 2
Клас середовища по EN50130-5	II
Діапазон робочих температур	-10°C...+55°C
Максимальна вологість	93 ±3%
Відповідність нормам	EN 50130-4, EN 50130-5, EN 50131-1, EN 50131-2-6, EN 50131-5-3
Потужність випромінювання	менше 10 мВт
Розміри корпусу сповіщувача	24 x 110 x 27 мм
Маса	56 г

Даним, фірма SATEL sp. z o.o. заявляє, що прилад приймально-контрольний відповідає основним вимогам і відповідним положенням Директиви Ради Європи 1999/5/EC. Декларації відповідності знаходяться на сайті www.satel.eu/ce

FR

Le détecteur magnétique sans fil AMD-100 est prévu pour le fonctionnement avec le système bidirectionnel sans fil ABAX. La présente notice concerne le détecteur en version d'électronique 3.5J ou ultérieure. Il est géré par le contrôleur ACU-100 en version du logiciel 1.06 ou ultérieure et par la centrale INTEGRA 128-WRL.
Le détecteur est équipé de 2 interrupteurs à lames souples. Celui qui doit être actif est programmé par voie radio.
Le voyant LED fonctionne uniquement en mode test :
- allumé 80 millisecondes lorsqu'elle est interrogée ;
- allumé 2 secondes en cas d'alarme (ouverture des contacts de l'interrupteur après l'éloignement de l'aimant, ouverture de l'entrée supplémentaire) ou en cas de sabotage (ouverture du contact d'autoprotection).

FIGURE 1. Vue de la carte électronique du détecteur.
1 - bornes pour entrée supplémentaire. Un détecteur filaire type NF peut être branché à cette entrée ou bien les bornes doivent être fermées. L'entrée est raccordée en série avec les interrupteurs à lames souples.
2 - contact d'autoprotection répondant à l'ouverture du boîtier et à l'arrachement du support.
3 - pile lithium CR123A d'une tension de 3 V assurant la durée de fonctionnement environ 3 ans. Le détecteur contrôle l'état de la pile. Lorsque la tension descend au-dessous de 2,6 V, l'information sur la pile faible sera envoyée. L'état de la pile faible sera signalé jusqu'à son remplacement.
4 - position de l'interrupteur latéral (installé d l'autre côté de la carte électronique)
5 - position de l'interrupteur inférieur (installé de l'autre côté de la carte électronique).

FIGURE 2. Exemple d'installation du détecteur.

SPÉCIFICATIONS TECHNIQUES

Fréquence de fonctionnement	868,0 MHz ÷ 868,6 MHz
Portée de communication radio (en espace ouvert)	jusqu'à 500 m
Pile	pile lithium CR123A 3 V
Durée de vie de la batterie	env. 3 ans
Sensibilité de l'entrée supplémentaire	312 ms
Consommation de courant en état de veille	50 µA
Consommation maximale de courant	16 mA
Niveau de protection selon EN50131-2-6	Grade 2
Classe environnementale selon EN50130-5	II
Températures de fonctionnement	-10°C...+55°C
Humidité maximale	93 ±3%
Normes respectées	EN 50130-4, EN 50130-5, EN 50131-1, EN 50131-2-6, EN 50131-5-3
Dimensions du boîtier	24 x 110 x 27 mm
Poids	56 g

Par la présente, la société SATEL déclare que le détecteur est conforme aux exigences fondamentales et à d'autres dispositions convenables de la Directive 1999/5/CE. Pour consulter les déclarations de conformité, veuillez visiter le site : www.satel.eu/ce

NL

Het AMD-100 draadloos magneetcontact is ontwikkeld voor werking als onderdeel van het ABAX twee- weg draadloos systeem. Deze handleiding verwijst naar detectoren met elektronica versie 3.5 J of later welke worden ondersteund door de ACU-100 controller met software versie 1.06 of later en door de INTEGRA 128-WRL alarmsysteem.
Twee reed-contacten worden gebruikt in de detector en u kunt programmeren welke actief dient te zijn.
De LED werkt alleen in de Test Mode:
- Deze licht op voor 80 milliseconden bij de Polling;
- Deze licht op voor 2 seconden in geval van een alarm (openen van het reedcontact nadat het magneet is weggehaald, opening van de additionele ingang) of sabotage (openen van het sabotagecontact).

FIGUUR 1. Overzicht van de print.
1 - Additionele NC type ingang aansluiting voor het aansluiten van een bedrade detector. De additionele ingang is in serie verbonden met het reed-contact op de elektronica print. Wanneer de ingang niet wordt gebruikt, dient deze te worden kortgesloten.
2 - Sabotagecontact, welke reageert bij opening van de behuizing en bij het verwijderen vanaf het montage oppervlakte.
3 - CR123A 3 V lithium batterij welke een werking verzekert van ongeveer 3 jaar. De detector bewaakt de batterij status. Wanneer het voltage daalt tot 2,6 V, zal een „Lage batterij" informatie worden verzonden. De "Lage batterij" signalering blijft totdat de batterij is vervangen.
4 - Locatie van het Verticale Reedcontact. (gemonteerd aan de lange zijde van de elektronicaprint).
5 - Locatie van het Horizontale Reedcontact. (gemonteerd aan de korte zijde van de elektronicaprint).

FIGUUR 2. Installatie Voorbeeld.

TECHNISCHE GEGEVENS

Werking frequentie band	868,0 MHz ÷ 868,6 MHz
Radio communicatie bereik (in open veld)	tot 500 m
Batterij	lithium batterij CR123A 3 V
Levensduur Batterij	ongeveer 3 jaar
Additionele ingang gevoeligheid	312 ms
Verbruik Stand-by	50 µA
Verbruik Maximaal	16 mA
Beveiligingsgraad volgens EN50131-2-6	Grade 2
Milieuklasse volgens EN50130-5	II
Werkingstemperatuur bereik	-10°C...+55°C
Maximale luchtvochtigheid	93 ±3%
Conform Normen	EN 50130-4, EN 50130-5, EN 50131-1, EN 50131-2-6, EN 50131-5-3
Behuizing afmetingen	24 x 110 x 27 mm
Gewicht	56 gr

Hierbij verklaart SATEL sp. z o.o., dat deze detector voldoet aan de essentiële eisen en alle andere voorwaarden van de 1999/5/EC richtlijn. De verklaring van overeenstemming kan worden ingezien op www.satel.eu/ce

IT

Il rivelatore magnetico senza fili AMD-100, è stato progettato per interagire con il sistema bidirezionale senza fili ABAX. Il presente manuale, si riferisce al rilevatore con elettronica di versione 3.5 J, oppure superiore. Il rivelatore si interfaccia con il ricevitore ACU-100, con firmware di versione 1.06, oppure superiore e con la centrale INTEGRA 128-WRL.
Nel rilevatore sono stati inseriti due contatti reed. La programmazione di quale dei due contatti debba essere attivo, viene eseguita da software.
Il LED è funzionante soltanto nella modalità di test:
- si accende per 80 millisecondi durante il tempo di interrogazione;
- si accende per 2 secondi in caso di allarme (in caso di apertura dei terminali dei contatti reed dopo l'allontanamento del magnete, dopo l'apertura di un ingresso aggiuntivo), oppure in caso di apertura del contatto anti-manomissione).

DISEGNO 1. Vista della scheda elettronica del rivelatore.
1 - morsetti dell'ingresso aggiuntivo. All'ingresso può essere collegato un rilevatore cablato di tipo NC, in caso contrario i morsetti devono essere corto-circuitati. Questo ingresso è collegato in serie con i contatti reed.
2 - contatto anti-manomissione contro l'apertura dell'alloggiamento ed al suo strappo dalla superficie di montaggio.
3 - batteria al litio CR123A, con tensione 3 Vcc, assicura l'operatività per un periodo di circa 3 anni. Il rilevatore controlla lo stato della batteria e nel momento in cui la tensione scende al di sotto dei 2,6 V, viene trasferita l'informazione di basso livello di batteria. La segnalazione di livello basso di batteria, dura fino alla sua sostituzione.
4 - collocazione del contatto reed laterale (montato nella parte inferiore della scheda elettronica).
5 - collocazione del contatto reed inferiore (montato nella parte inferiore della scheda elettronica).

DISEGNO 2. Esempio di montaggio del rilevatore.

SPECIFICHE TECNICHE

Frequenza portante	868,0 MHz ÷ 868,6 MHz
Portata della comunicazione radio (in campo aperto)	fino a 500 m
Batteria	batteria al litio CR123A 3 V
Periodo di funzionamento della batteria	circa 3 anni
Sensibilità dell'ingresso aggiuntivo	312 ms
Assorbimento energetico in stato di pronto	50 µA
Assorbimento energetico massimo	16 mA
Livello di sicurezza secondo EN50131-2-6	Grado 2
Classe ambientale secondo EN50130-5	II
Range della temperatura di lavoro	-10°C...+55°C
Umidità massima	93 ±3%
Conforme alle norme	EN 50130-4, EN 50130-5, EN 50131-1, EN 50131-2-6, EN 50131-5-3
Dimensioni dell'alloggiamento	24 x 110 x 27 mm
Peso	56 g

Con la presente SATEL sp. z o.o. dichiara che questo rilevatore è conforme ai requisiti essenziali ed alle altre disposizioni pertinenti stabilite dalla direttiva 1999/5/CE. La dichiarazione di conformità può essere consultata sul sito: www.satel.eu/ce

ES

El detector magnético inalámbrico AMD-100 está dedicado a operar con el sistema bidireccional inalámbrico ABAX. El presente manual de instrucciones se refiere al detector con la versión de electrónica 3.5 J o posterior. Es soportado por el controlador ACU-100 en la versión de programa 1.06 o posterior y también por la central de alarma INTEGRA 128-WRL.
En el dispositivo se ha empelado 2 interruptores del contacto "reed" y es posible programar vía radio cuál de ellos debe ser activo.
El diodo LED funciona únicamente en el modo de prueba:
- centellea durante 80 milisegundos en el tiempo de interrogación;
- centellea durante 2 segundos en caso de alarma (apertura de la protección antisabotaje del interruptor del contacto "reed" después del alejamiento de imán, apertura de la entrada adicional) o bien sabotaje (apertura de la protección antisabotaje).

FIGURA 1. Vista de la placa electrónica del detector.
1 - contacto de la entada adicional. El detector cableado de tipo NC puede ser conectado con la entrada. La entrada está conectada en serie con los interruptores del contacto "reed".
2 - la protección antisabotaje que reacciona a la apertura de la caja o retirada de la superficie de montaje.
3 - la pila de litio CR123A con un voltaje de 3 V que asegura un rendimiento durante aproximadamente 3 años. El detector controla el estado de la pila. Cuando el voltaje descienda a 2,6 V, la información sobre la baja pila será enviada. La indicación de la pila baja continuará hasta que la pila sea reemplazada.
4 - localización del interruptor del contacto "reed" lateral (instalado al otro lado de la placa electrónica).
5 - localización del interruptor del contacto "reed" interior (instalado al otro lado de la placa electrónica).

FIGURA 2. Ejemplo de la instalación del detector magnético.

DATOS TÉCNICOS

Frecuencia operativa	868,0 MHz ÷ 868,6 MHz
Frecuencia operativa (en espacio abierto)	hasta 500 m
Pila	pila de litio CR123A 3 V
Duración de vida de pila	aprox.3 años
Sensibilidad de la entrada adicional	312 ms
Consumo de corriente en modo de espera	50 µA
Consumo máximo de corriente	16 mA
Grado de protección según EN50131-2-6	Grade 2
Clase de entorno según EN50130-5	II
Temperatura operacional	-10°C...+55°C
Humedad máxima	93 ±3%
Normas cumplidas	EN 50130-4, EN 50130-5, EN 50131-1, EN 50131-2-6, EN 50131-5-3
Dimensiones de la caja	24 x 110 x 27 mm
Peso	56 g

Por la presente, la empresa SATEL, declara que el detectorAMD-100 cumple con los requisitos esenciales y otras exigencias relevantes de la Directiva 1999/5/EC. Pueden consultar la declaración de conformidad en www.satel.eu/ce

CZ

Bezdrátový magnetický kontakt AMD-100 je navržen jako prvek pro práci v obousměrném bezdrátovém systému ABAX. Tento manuál se vztahuje k zařízení verze 3.5 J nebo vyšší podporovaného základnovou stanicí ACU-100 s verzí softwaru 1.06 nebo vyšší a ústřednou INTEGRA 128-WRL.
V zařízení jsou použity dva jazýčkové kontakty a radiovým přenosem můžete softwarově vybírat, který z nich bude aktivní.
LED kontrolka je aktivní pouze v testovacím režimu:
- svítí po dobu 80 milisekund, v pravidelné periodě komunikace; svítí po dobu 2 sekund v případě vyvolání poplachu (otevření jazýčkového kontaktu po oddálení magnetu, otevřením přídavného vstupu) nebo tamper (otevření tamper kontaktu).

OBRÁZEK 1. Pohled na desku elektroniky.
1 - svorky pomocného NC vstupu pro připojení drátového detektoru. Tento přídavný vstup je v sérii s jazýčkovými relé na desce. Pokud není tento vstup zapojen, propojte obě svorky klemou.
2 - tamper kontakt, reaguje na otevření nebo sejmutí krytu ze stěny.
3 - CR123A lithiové baterie (napětí: 3V), které zaručují provoz po dobu přibližně tří let. Zařízení sleduje stav baterie. Pokud napětí klesne na 2,6V, dojde k zaslání informace o „nízkém" stavu baterie. Toto hlášení bude aktivní až do výměny baterie.
4 - umístění postranního jazýčkového kontaktu (umístěn na druhé straně desky elektroniky).
5 - umístění spodního jazýčkového kontaktu (umístěn na druhé straně desky elektroniky).

OBRÁZEK 2. Příklad montáže magnetického kontaktu.

TECHNICKÁ DATA

Pásmo pracovní frekvence	868.0MHz ÷ 868.6MHz
Dosah radiového signálu	až do 500 m (v otevřeném prostoru)
Napájení	lithiová baterie CR123A 3V
Předpokládaná životnost baterie	přibl. 3 roky
Citlivost přídavného vstupu	312ms
Proudová spotřeba, klidový stav	50 µA
Proudová spotřeba, maximální	16mA
Stupeň zabezpečení dle EN50131-2-6	Stupeň 2
Třída prostředí dle EN50130-5	II
Rozsah pracovních teplot	-10°C… +55°C
Maximální vlhkost	93 ±3%
Vyhovuje standardům	EN 50130-4, EN 50130-5, EN 50131-1, EN 50131-2-6, EN 50131-5-3
Rozměry krytu detektoru	24x110x27mm
Hmotnost	56 g

Firma SATEL sp. z o.o., deklaruje, že tento detektor splňuje požadavky a příslušné normy 1999/5/EC. Nejnovější prohlášení o shodě jsou k dispozici na webových stránkách www.satel.eu/ce

SK

Bezdrôtový magnetický kontakt AMD-100 je určený na činnosť v obojsmernom bezdrôtovom systéme ABAX. Príručka sa týka bezdrôtového magnetického kontaktu s doskou elektroniky vo verzii 3.5 J alebo novšej. Magnetický kontakt je obsluhovaný kontrolérom ACU-100 s programovou verziou 1.06 alebo novšou a ústredňou INTEGRA 128-WRL.
Detektor má 2 magnetické kontakty. Rádiovou cestou sa programuje, ktorý z nich má byť aktívny.
LED-ka pracuje iba v testovacom režime:
- svieti 80 milisekúnd počas periódy komunikácie;
- svieti 2 sekundy v prípade alarmu (otvorenie kontaktov po oddialení magnetu, otvorenie dodatočného vstupu) alebo sabotáže (narušenie sabotážneho kontaktu).

OBRÁZOK 1. Pohľad na dosku elektroniky detektora.
1 - svorky dodatočného vstupu. Na vstup je možné pripojiť drôtový detektor typu NC alebo musia byť svorky prepojené. Vstup je sériovo prepojený s kontaktmi.
2 - tamper reaguje na otvorenie skrinky a odtrhnutie detektoru zo steny.
3 - lítiová batéria CR123A s napätím 3 V, zabezpečuje činnosť približne 3 roky. Detektor kontroluje stav batérie. Pri poklese napätia na 2,6 V je zaslaná informácia o slabej batérii. Signalizácia slabej batérie trvá do času jej výmeny.
4 - poloha bočného kontaktu (namontovaný na druhej strane dosky elektroniky).
5 - poloha dolného kontaktu (namontovaný na druhej strane dosky elektroniky).

OBRÁZOK 2. Príklad montáže detektora.

TECHNICKÉ INFORMÁCIE

Pracovná frekvencia	868,0 MHz ÷ 868,6 MHz
Dosah rádiovej komunikácie (na otvorenom priestranstve)	do 500 m
Batéria	lítiová batéria CR123A 3 V
Čas činnosti batérie	približne 3 roky
Citlivosť dodatočného vstupu	312 ms
Odber prúdu v pohotovostnom režime	50 µA
Maximálny odber prúdu	16 mA
Stupeň zabezpečenia podľa EN50131-2-6	Grade 2
Trieda prostredia podľa EN50130-5	II
Pracovná teplota	-10°C...+55°C
Maximálna vlhkosť prostredia	93 ±3%
Splnené normy	EN 50130-4, EN 50130-5, EN 50131-1, EN 50131-2-6, EN 50131-5-3
Rozmery krytu	24 x 110 x 27 mm
Hmotnosť	56 g

Firma SATEL sp. z o.o. týmto deklaruje, že detektor je zhodný s požiadavkami a inými vlastnosťami nariadenia 1999/5/EC. Vyhlásenia o zhode sú dostupné na stránke www.satel.eu/ce

GR

Ο αισθητήρας AMD-100 έχει σχεδιαστεί για να λειτουργεί με το αμφίδρομο ασύρματο σύστημα ABAX. Αυτό το εγχειρίδιο αναφέρεται στην συσκευή με έκδοση ηλεκτρονικής πλακέτας 3.5 J ή νεότερη η οποία υποστηρίζεται από τον ελεγκτή ACU-100 με firmware έκδοσης 1.06 ή νεότερο και από την μονάδα INTEGRA 128-WRL.
Στην συσκευή είναι διαθέσιμες δύο μαγνητικές επαφές (reed switches) και μπορείτε να προγραμματίσετε ασύρματα ποια από αυτές θα είναι ενεργή.
Η λυχνία LED λειτουργεί μόνο σε κατάσταση δοκιμών (test):
- ανάβει για 80 χιλιοστά του δευτερολέπτου (msec) κατά την διάρκεια του διαστήματος περιοδικής επίβλεψης (polling time)
- ανάβει για 2 δευτερόλεπτα σε συμβάν συναγερμού (άνοιγμα των επαφών της μαγνητικής επαφής όταν απομακρυνθεί ο μαγνήτης ή άνοιγμα της πρόσθετης εισόδου) ή tamper (άνοιγμα της επαφής tamper).

ΕΙΚΟΝΑ 1. Απεικόνιση της ηλεκτρονικής πλακέτας του αισθητήρα.
1 - τερματισμοί (κλέμες) πρόσθετης εισόδου. Ένας ενσύρματος αισθητήρας τύπου NC μπορεί να συνδεθεί στην είσοδο ή αλλιώς οι τερματισμοί (κλέμες) πρέπει να γεφυρωθούν. Η είσοδος είναι συνδεδεμένη σε σειρά με τις μαγνητικές επαφές.
2 - επαφή tamper, η οποία ανοίγει όταν αφαιρεθεί το καπάκι ή όταν η συσκευή απομακρυνθεί από τη επιφάνεια στήριξης.
3 - CR123A 3 V μπαταρία λιθίου, διασφαλίζει την λειτουργία για περίπου 3 χρόνια. Ο ανιχνευτής ελέγχει την κατάσταση της μπαταριάς. Όταν η τάση μειωθεί στα 2,6 V, στέλνεται μήνυμα ´´χαμηλής μπαταρίας´´ στον ελεγκτή. Το σήμα ´´χαμηλής μπαταρίας´´ συνεχίζει να στέλνεται μέχρι να αντικατασταθεί η μπαταρία.
4 - η θέση της πλαϊνής μαγνητικής επαφής.
5 - η θέση της κάτω μαγνητικής επαφής.

ΕΙΚΟΝΑ 2. Παράδειγμα εγκατάστασης της μαγνητικής επαφής.

ΠΡΟΔΙΑΓΡΑΦΕΣ

Συχνότητα λειτουργίας	868,0 MHz ÷ 868,6 MHz
Εμβέλεια ασύρματης επικοινωνίας (ανοικτή περιοχή)	μέχρι 500 μ
Μπαταρία	μπαταρία λιθίου CR123A 3 V
Προσδοκώμενη διάρκεια ζωής της μπαταρίας	περίπου 3 χρόνια
Ευαισθησία πρόσθετης εισόδου	312 ms
Κατανάλωση σε κατάσταση αναμονής	50 µA
Μέγιστη κατανάλωση	16 mA
Βαθμός ασφαλείας σύμφωνα με EN50131-2-6	Grade 2
Περιβαλλοντική τάξη σύμφωνα με EN50130-5	II
Θερμοκρασία λειτουργίας	-10°C...+55°C
Μέγιστη υγρασία	93 ±3%
Συμμόρφωση με διατάξεις	EN 50130-4, EN 50130-5, EN 50131-1, EN 50131-2-6, EN 50131-5-3
Διαστάσεις περιβλήματος	24 x 110 x 27 χλσ
Βάρος	56 γρ

Επί του παρόντος , η SATEL sp. z o.o. δηλώνει ότι αυτός ο αισθητήρας είναι σε συμμόρφωση με τις βασικές απαιτήσεις και άλλες σχετικές διατάξεις του Directive 1999/5/EC. Για τη δήλωση της συμμόρφωσης μπορείτε να συμβουλευτείτε την ιστοσελίδα www.satel.pl/ce

HU

Az AMD-100 érzékelő ABAX kétirányú vezetéknélküli rendszerben történő használatra készült. Ez a kézikönyv az 1.06 vagy újabb firmware verzióval rendelkező ACU-100 vezérlőhöz vagy az INTEGRA 128-WRL központhoz használható, 3.5 J vagy újabb verziójú áramköri kártyával rendelkező eszközökre vonatkozik.
Az eszköz két reed kapcsolót tartalmaz, melyek közül rádiós programozás útján határozható meg, hogy melyikük legyen az aktív.
A LED csak tesztmódban működik:
- 80 ms-ra felvillan lekérdezéskor;
- 2 mp-re bekapcsol riasztási esemény bekövetkezésekor (reed kapcsoló kontaktusának nyitása a mágnes eltávolítása után, kiegészítő bemenet nyitása) vagy szabotázs (szabotázskapcsoló nyitása) esetén.

ÁBRA 1. Érzékelő áramköri lapjának nézete.
1 - kiegészítő-bemenet csatlakozó. A bemenethez egy NC típusú vezetékes érzékelő csatlakoztatható egyéb esetben a sorkapcsokat rövidre kell zárni. A bemenet a reed kapcsolókkal sorba van kapcsolva.
2 - szabotázskapcsoló, amelyik a fedél vagy az egység felszerelési felületről történő eltávolításkor nyit.
3 - CR123A 3 V lítium telep, az érzékelő működését kb. 3 évig biztosítja. Az érzékelő felügyeli a telep állapotát. Amikor annak feszültsége 2,6 V alá esik, akkor a vezérlőnek az „alacsony akkumulátor" üzenet kerül elküldésre. Az alacsony akkumulátor jelzése a telep kicseréléséig folytatódik.
4 - oldalsó reed kapcsoló elhelyezése (az áramköri lap másik oldalára szerelve).
5 - alsó reed kapcsoló elhelyezése (az áramköri lap másik oldalára szerelve).

ÁBRA 2. Példa a mágneses kontaktus felszerelésére.

MŰSZAKI ADATOK

Működési frekvenciatartomány	868,0 MHz ÷ 868,6 MHz
Rádiókommunikációs hatótávolság (nyilt terület)	max. 500 m
Akkumulátor	lítium telep CR123A 3 V
Akkumulátor várható élettartama	kb. 3 év
Kiegészítő bemenet érzékenysége	312 ms
Készenléti áramfelvétel	50 µA
Maximális áramfelvétel	16 mA
Biztonsági fokozat a EN50131-2-6- nek megfelelően	Grade 2
Környezeti osztály az EN50130-5-nek megfelelően	II
Működési hőmérséklettartomány	-10°C...+55°C
Max. páratartalom	93 ±3%
Megfelel a következő szabványoknak	EN 50130-4, EN 50130-5, EN 50131-1, EN 50131-2-6, EN 50131-5-3
Ház méretei	24 x 110 x 27 mm
Tömeg	56 g

A SATEL sp. z o.o. ezennel kijelenti, hogy ez az érzékelő összhangban van az 1995/EC irányelv alapvető követelményekkel és más idevágó előírásaival. A nyilatkozat megtekinthető a www.satel.eu/ce honlapon.

PL

MONTAŻ

Bateria powinna być montowana tuż przed zarejestrowaniem czujki w systemie ABAX.
W czasie montażu oraz wymiany baterii należy uważać, aby nie uszkodzić kontaktronów na płytce elektroniki.
W trakcie wymiany baterii należy zachować szczególną ostrożność. W przypadku niewłaściwie wykonanej wymiany istnieje ryzyko wybuchu baterii. Producent nie ponosi odpowiedzialności za konsekwencje nieprawidłowej wymiany baterii.
Zużytych baterii nie wolno wyrzucać, lecz należy się ich pozbywać zgodnie z obowiązującymi przepisami dotyczącymi ochrony środowiska.

Urządzenie przystosowane jest do montażu wewnątrz pomieszczeń. Czujkę należy montować na powierzchni nieruchomej (np. ościeżnica okna lub drzwi), a magnes na powierzchni ruchomej (np. okno lub drzwi). Nie zaleca się montażu na powierzchniach ferromagnetycznych oraz w pobliżu silnych pól magnetycznych i elektrycznych, gdyż może to skutkować wadliwym działaniem czujki.

1. Otworzyć obudowę.
2. Zamontować baterię i dodać czujkę do systemu bezprzewodowego (patrz: instrukcja obsługi kontrolera ACU-100, instrukcja instalatora centrali alarmowej INTEGRA 128-WRL lub central z serii VERSA).
3. Prowizorycznie umocować czujkę w miejscu przyszłego montażu.
4. Sprawdzić poziom sygnału odbieranego z czujki przez kontroler ACU-100 lub centralę INTEGRA 128-WRL. W razie potrzeby wybrać inne miejsce montażu, żeby zapewnić odpowiednią jakość komunikacji.
5. Jeżeli do zacisków dodatkowego wejścia ma być podłączona czujka, wykonać otwór w tylnej ściance obudowy, przeprowadzić przez niego przewody i przykręcić je do zacisków. Maksymalna dopuszczalna długość przewodów: 3 m.
6. Przymocować tylną ściankę obudowy do powierzchni montażowej.
7. Zamknąć obudowę czujki.
8. Zamocować magnes, uwzględniając maksymalną dopuszczalną odległość od kontaktronu (patrz rys. 4).
9. Określić, który kontaktron będzie aktywny (patrz: instrukcja obsługi kontrolera ACU-100 lub instrukcja programowania centrali z serii INTEGRA lub VERSA).
10. Uruchomić tryb testowy i sprawdzić, czy po odsunięciu magnesu (otwarciu okna lub drzwi) zaświeci się dioda LED. Jeżeli używane jest dodatkowe wejście, sprawdzić, czy naruszenie podłączonej do niego czujki spowoduje zaświecenie diody LED.
11. Wyłączyć tryb testowy. Czujka jest gotowa do pracy.

RYSUNEK 3. Wymiary obudowy i położenie kontaktronów. 1 – kontaktron dolny. 2 – kontaktron boczny.

RYSUNEK 4. Maksymalne zasięgi kontaktronów (magnes umieszczony na wysokości płytki elektroniki czujki).

EN

INSTALLATION

The battery should be mounted just before registering the detector into the ABAX system.
Be particularly careful during installation so as not to make damage to the reed switches on the electronics board.
Be particularly careful when replacing the battery. If inappropriately done, replacement of the battery may lead to a risk of explosion. The Manufacturer bears no responsibility for any consequences of incorrect replacement of the battery.
The used batteries must not be discarded, but should be disposed of in accordance with the existing rules for environment protection.

The magnetic contact is designed for indoor installation. The detector should be mounted on a fixed surface (e.g. window or door frame), and the magnet on a movable surface (e.g. window or door). Mounting the magnetic contact on ferromagnetic surfaces and/or near to strong magnetic and electrical fields is not advisable, because it can result in malfunctioning of the device.

1. Open the enclosure.
2. Install the battery and add the device to the wireless system (see the ACU-100 controller manual, INTEGRA 128-WRL or VERSA control panel installer manual).
3. Fasten the detector temporarily at the place of its future installation.
4. Check the level of signal received from the detector by the ACU-100 controller or by the INTEGRA 128-WRL control panel. If necessary, select another place for installation, to ensure adequate communication quality.
5. If a detector is to be connected to the additional input terminals, make a hole in the enclosure base, run the wires through the hole and fasten them to screw terminals. The maximum permissible length of wires: 3 m.
6. Fasten the enclosure base to the mounting surface.
7. Close the magnetic contact enclosure.
8. Secure the magnet, taking into account the maximum permissible distance from the reed switch (see Fig. 4).
9. Determine, which reed switch is to be active (see: manual for ACU-100 controller or programming manual for INTEGRA or VERSA control panels).
10. Enter the test mode and check whether the LED lights up after moving the magnet away (i.e. opening a window or door). If the additional input is used, make sure that violation of the detector connected to it will cause the LED to light up.
11. Exit the test mode. The magnetic contact is now ready for work.

FIGURE 3. Dimensions of enclosure and location of reed switches. 1 – bottom reed switch. 2 – side reed switch.

FIGURE 4. Maximum ranges of the reed switches (magnet located at the height of magnetic contact electronics board).

DE

MONTAGE

Die Batterie in den Magnetkontakt direkt vor dem Identifizierungsvorgang im ABAX-System einsetzen.
Bei Batteriemontage und -wechsel besonders vorsichtig vorgehen, um die Reedkontakte auf der Platine nicht zu beschädigen.
Beim Batteriewechsel besonders sorgfältig vorgehen. Bei falschem Batteriewechsel besteht eine Explosionsgefahr. Der Hersteller übernimmt keine Verantwortung für die Konsequenzen eines falschen Batteriewechsels.
Verbrauchte Batterien dürfen nicht weggeworfen werden, sondern sind entsprechend den geltenden Umweltschutzrichtlinien zu entsorgen.

Das Gerät ist für Montage in Innenräumen bestimmt. Montieren Sie den Kontakt am Tür-/Fensterrahmen, und den Magnet am Tür-/Fensterflügel. Die Montage auf einer ferromagnetischen Oberfläche wird nicht empfohlen, weil dies zum fehlerhaften Funktionieren des Magnetkontaktes führen kann.

1. Öffnen Sie das Gehäuse.
2. Setzen Sie die Batterie ein und melden Sie den Magnetkontakt an das Funksystem an (siehe: Bedienungsanleitung des Funkbasismoduls ACU-100, Errichter-Anleitung für Alarmzentrale INTEGRA 128-WRL oder für Zentralen der Serie VERSA).
3. Montieren Sie den Magnetkontakt zuerst vorläufig am Montageort.
4. Prüfen Sie den Pegel des vom Magnetkontakt an das ACU-100 Modul oder an die INTEGRA 128-WRL Zentrale gesendeten Signals. Falls erforderlich, ändern Sie den Montageort.
5. Falls an die Klemmen des zusätzlichen Eingangs ein Melder angeschlossen wird, fertigen Sie eine Öffnung in der Hinterwand des Gehäuses für die Kabel und befestigen Sie die Kabel an die Klemmen des zusätzlichen Melders. Maximale Länge der Kabel beträgt 3 Meter.
6. Befestigen Sie die hintere Gehäusewand an die Montagefläche.
7. Schließen Sie das Gehäuse des Magnetkontakts.
8. Befestigen Sie den Magnet, berücksichtigen Sie dabei die max. zulässige Entfernung vom Reedkontakt (siehe: Abb. 4).
9. Bestimmen Sie, welcher der Reedkontakte aktiv sein soll (siehe: Bedienungsanleitung für ACU-100 Modul oder Programmieranleitung für INTEGRA oder VERSA Zentralen).
10. Aktivieren Sie den Gehtestmodus und prüfen Sie, ob nach der Entfernung des Magneten (Öffnen des Fensters oder der Tür) die LED-Diode aufleuchtet. Falls der zusätzliche Eingang benutzt wird, prüfen Sie, ob nach der Verletzung des an den Eingang angeschlossenen Melders die LED-Diode aufleuchtet.
11. Schalten Sie den Gehtestmodus aus. Der Magnetkontakt ist betriebsbereit.

ABBILDUNG 3. Abmessungen des Gehäuses und Position der Reedkontakte. 1 – horizontaler Reedkontakt. 2 – vertikaler Reedkontakt.

ABBILDUNG 4. Max. Reichweiten der Reedkontakte (der Magnet befindet sich auf der Höhe der Elektronikplatine des Magnetkontaktes).

RU

МОНТАЖ

Батарею следует установить в извещатель непосредственно перед его регистрацией в системе ABAX.
При установке и замене батарей следует соблюдать особую осторожность, во избежание повреждения герконов на плате электроники.
Во время замены батареи следует соблюдать особую осторожность. При неправильной замене батареи существует опасность взрыва. Производитель не несет ответственности за последствия неправильной замены батареи.
Использованные батареи нельзя выбрасывать: их следует утилизировать согласно действующим правилам по охране окружающей среды.

Устройство предназначено для монтажа внутри помещений. Извещатель следует устанавливать на неподвижной поверхности (напр. на оконной или дверной коробке), а магнит на подвижной поверхности (напр. окно или дверь). Не рекомендуется осуществлять установку на ферромагнитных поверхностях и вблизи сильных магнетических и электрических полей, так как это может стать причиной неправильной работы извещателя.

1. Откройте корпус.
2. Установите батарею и добавьте извещатель к беспроводной системе (см.: руководство по эксплуатации ACU-100, руководство по установке ПКП INTEGRA 128-WRL или VERSA).
3. Предварительно установите извещатель на выбранном месте.
4. Проверьте уровень сигнала, который посылается извещателем на контроллер ACU-100 или ПКП INTEGRA 128-WRL. При необходимости для обеспечения соответствующего качества связи выберите другое место установки извещателя.
5. Если к клеммам дополнительного входа должен быть подключен извещатель, то в задней стенке корпуса следует просверлить отверстие, провести через него кабели и подключить их к клеммам. Максимальная длина проводов: 3 м.
6. Прикрепите заднюю стенку корпуса к монтажной поверхности.
7. Закройте корпус извещателя.
8. Прикрепите магнит, учитывая при этом максимальное допустимое расстояние от геркона (см.: рис. 4).
9. Выберите активный геркон (см.: руководство на контроллер ACU-100 или руководство по настройке ПКП серии INTEGRA или VERSA).
10. Включите дистанционно тестовый режим и проверьте, загорается ли светодиод после отдаления магнита (после открытия окна или двери). Если используется дополнительный вход, то проверьте, загорается ли светодиод в результате нарушения извещателя, подключенного к этому входу.
11. Выключите тестовый режим. Извещатель готов к работе.

РИСУНОК 3. Габаритные размеры корпуса и положение герконов. 1 – нижний геркон. 2 – боковой геркон.

РИСУНОК 4. Максимальная дальность действия герконов (магнит расположен на высоте платы электроники извещателя).

UA

ВСТАНОВЛЕННЯ

Батарею слід встановлювати у сповіщувачі безпосередньо перед його реєстрацією у системі ABAX.
Під час встановлення і заміни батареї слід бути особливо обережним, щоб не пошкодити геркони на платі електроніки.
Під час заміни батареї слід бути особливо обережним. За умови неправильної заміни батареї існує небезпека вибуху. Виробник не несе відповідальність за наслідки неправильної заміни батареї.
Використані батареї не можна викидати: їх слід утилізувати згідно діючим правилам по охороні навколишнього середовища.

Прилад призначений для встановлення всередині приміщень. Сповіщувач слід встановлювати на нерухомій поверхні (наприклад, на віконній або дверній коробці), а магніт – на рухомій поверхні (наприклад, вікно або двері). Не рекомендується здійснювати встановлення на феромагнітній поверхні і в радіусі дії сильних магнетичних і електричних полів, оскільки це може призвести до неправильної роботи сповіщувача.

Слід:

1. Відкрити корпус сповіщувача.
2. Встановити батарею і додати сповіщувач до безпровідної системи (див.: інструкція обслуговування контролера ACU-100, інструкція по встановленню ППК INTEGRA 128-WRL або ППК серії VERSA).
3. Попередньо встановити сповіщувач в обраному місці.
4. Перевірити рівень сигналу, який надсилається сповіщувачем на контролер ACU-100 або ППК INTEGRA 128-WRL. У разі необхідності, для забезпечення відповідної якості зв'язку, оберіть інше місце встановлення сповіщувача.
5. Якщо до клем додаткового входу має бути під'єднаний сповіщувач, то у задній стінці корпусу, слід просвердлити отвір, протягнути через них кабелі і під'єднайте їх до клем. Максимальна довжина проводів: 3 м.
6. Прикріпити задню стінку корпусу до поверхні встановлення.
7. Закрити корпус сповіщувача.
8. Прикріпити магніт, враховуючи при цьому максимальну допустиму відстань від геркону (див. мал. 4).
9. Визначити, який геркон має бути активним (див.: інструкція обслуговування контролера ACU-100 або інструкція налаштування ППК серії INTEGRA або VERSA).
10. Дистанційно ввімкнути тестовий режим і перевірити, чи світитиметься світлодіод після віддалення магніту (відкриття вікна або дверей). Якщо використовується додатковий вхід, то слід перевірити, чи порушення під'єднаного до цього входу сповіщувача, призведе до загорання світлодіоду.
11. Вимкнути тестовий режим. Сповіщувач готовий до роботи.

МАЛЮНОК 3. Розміри корпусу і положення герконів. 1 – нижній геркон. 2 – бічний геркон.

МАЛЮНОК 4. Максимальний радіус дії герконів (магніт розміщений на висоті плати електроніки сповіщувача).

FR

INSTALLATION

Installer la pile juste avant d'enregistrer le détecteur dans le système ABAX.
Installer et remplacer la pile avec toutes les précautions nécessaires pour ne pas abîmer des interrupteurs à lames sur la carte électronique.
Remplacer la pile avec toutes les précautions nécessaires. En cas de remplacement non conforme, il y a risque d'explosion. Le fabricant n'est pas responsable des conséquences d'un remplacement non conforme de la pile.
Il est interdit de jeter les piles usées. Le Client est tenu de s'en débarrasser conformément aux dispositions relatives à la protection de l'environnement en vigueur.

Le dispositif est conçu pour l'installation à l'intérieur des locaux. Le détecteur doit être monté sur une surface fixe (p. ex. dormant de fenêtre ou de porte), et l'aimant sur une surface mobile (p.ex. fenêtre ou porte). L'installation sur les surfaces ferromagnétiques ou à proximité de forts champs magnétiques et électriques n'est pas recommandée car cela peut donner lieu au fonctionnement défectueux du détecteur.

1. Ouvrir le boîtier.
2. Installer la pile et ajouter le détecteur au système sans fil (voir : manuel d'emploi du contrôleur ACU-100, notice d'installateur de la centrale d'alarme INTEGRA 128-WRL ou des centrales VERSA).
3. Fixer provisoirement le détecteur à l'endroit d'installation choisi.
4. Vérifier le niveau de signal parvenant depuis le détecteur au contrôleur ACU-100 ou à la centrale INTEGRA 128-WRL. Si nécessaire, choisir un autre lieu d'installation pour assurer une bonne qualité de communication.
5. Si un détecteur doit être raccordé aux bornes de l'entrée supplémentaire, faire un trou dans le panneau arrière du boîtier, faire passer des fils et les visser aux bornes. La longueur maximale admissible de fils : 3 m
6. Fixer le panneau arrière à la surface de montage.
7. Fermer le boîtier du détecteur.
8. Fixer l'aimant tout en tenant compte de la distance admissible maximale de l'interrupteur à lames souples (voir fig. 4).
9. Définir quel interrupteur devra être actif (voir : manuel d'emploi du contrôleur ACU-100, notice de programmation des centrales de série INTEGRA ou VERSA).
10. Activer le mode test et vérifier si le voyant LED s'allume après avoir éloigné l'aimant (à l'ouverture de la fenêtre ou de la porte). Lorsque l'entrée supplémentaire est utilisée, s'assurer que le voyant LED s'allumera dans le cas où la violation du détecteur relié aurait lieu.
11. Désactiver le mode. Le détecteur est prêt à fonctionner.

FIGURE 3. Dimensions du boîtier et positions des interrupteurs à lames souples. 1 – interrupteur à lames inférieur. 2 – interrupteur à lames latéral.

FIGURE 4. Portées maximales des interrupteurs à lames souples. (l'aimant placé à la hauteur de carte électronique du détecteur).

NL

INSTALLATIE

De batterij dient geplaatst te worden alvorens het magneetcontact te registreren in het ABAX systeem.
Wees voorzichtig gedurende installatie om de reedcontacten op de elektronica print niet te beschadigen.
De batterijen geleverd bij de draadloze apparatuur dient door gekwalificeerde personen te worden vervangen. Het incorrect vervangen/plaatsen van de batterij kan tot een explosiegevaar leiden. De fabrikant draagt geen verantwoordelijkheid voor de gevolgen van onjuiste vervanging van de batterij. Gebruik altijd een CR123A 3V lithium type batterij.
De gebruikte batterijen mogen niet zomaar worden weggegooid maar op een daarvoor bestemd depot te worden ingeleverd.

De detector is ontworpen voor installatie binnen. Wanneer het magneetcontact wordt gebruikt voor de beveiliging van een raam of deur, dient de detector gemonteerd te worden op het raam of deurkozijn, en de magneet in of op het raam of deur. Monteren van het contact op ferromagnetische oppervlakken en/of nabij te sterke magnetische en elektrische velden wordt niet geadviseerd, omdat dit kan resulteren in foutieve werking van het apparaat.

1. Open de behuizing.
2. Installeer de batterij en voeg de detector toe aan het draadloos systeem (zie de ACU-100 controller handleiding, INTEGRA 128-WRL of VERSA installateurhandleiding). Een label met een 7- cijfer serienummer welke dient te worden ingevoerd gedurende registratieprocedure van de detector in het systeem, is te vinden op de afscherming van de elektronica print.
3. Selecteer de plaats (raam /deurkozijn, etc.), waar de detector dient te worden geïnstalleerd en plaats deze daar tijdelijk.
4. Controleer het signaalniveau dat de controller heeft met de detector. Indien nodig selecteer een andere plaats voor installatie.
5. Indien een bedrade detector wordt aangesloten op de additionele ingang aansluiting, maak dan een gat in de achterkant van de behuizing en trek de kabel erdoor heen (maximaal toegestane kabel lengte is 3 meter). Schroef de kabels vast op de ingang aansluitingen.
6. Bevestig de achterkant op het montage oppervlak.
7. Sluit de detector behuizing.
8. Bevestig de magneet op het raam of deur, rekening houdend met de maximaal toegestane afstand met het reed-contact (zie Fig. 2).
9. Configureer het magneetcontact als benodigd. Voor Informatie over de configuratie zie de ACU-100 controller gebruikershandleiding, de INTEGRA en VERSA programmeerhandleidingen.
10. Start op afstand de testmode en controleer of het magneetcontact reageert bij het verwijderen van de magneet, en dat er een signaal is verzonden naar additionele ingang.
11. Verlaat de testmode. Het magneetcontact is nu klaar voor gebruik.

FIGUUR 3. Afmetingen van de behuizing en locatie van de reedcontacten. 1 – Reedcontact korte zijde. 2 – Reedcontact lange zijde.

FIGURE 4. Maximaal bereik van de reedcontacten (Het afgebeelde bereik geldt voor de magneet ter hoogte geplaatst van de elektronica print).

3

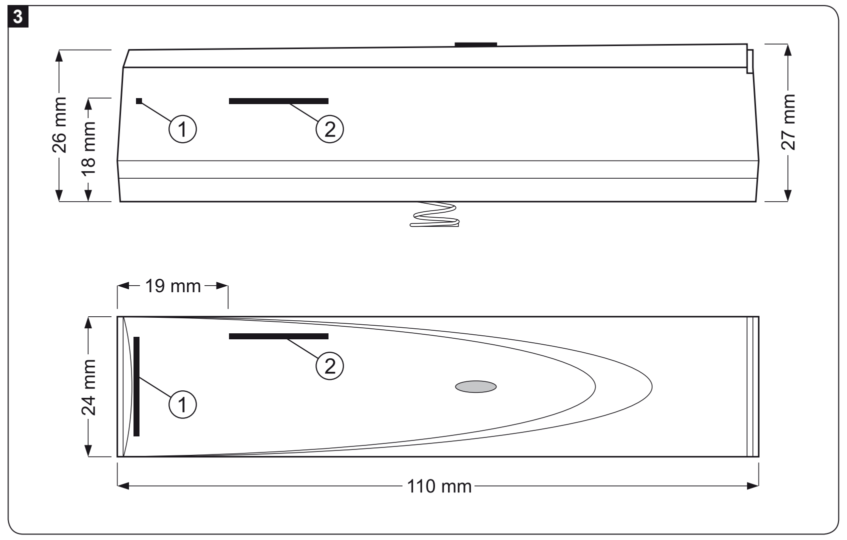

IT

MONTAGGIO

La batteria deve essere installata subito dopo aver registrato l'apparecchiatura nel sistema ABAX.
Durante la fase di montaggio e di sostituzione della batteria, occorre osservare una particolare cautela, al fine di non danneggiare i contatti reed sulla scheda elettronica.
Durante la sostituzione della batteria, occorre osservare una prudenza particolare. In caso di scorretta sostituzione della batteria, esiste il rischio di esplosione della stessa. Il produttore, non si assume responsabilità per le eventuali conseguenze derivanti da una non corretta sostituzione della batteria.
Le batterie scariche non possono essere smaltite come un normale rifiuto domestico, il loro smaltimento deve essere eseguito conformemente alle norme relative alla difesa ambientale

L'apparecchiatura è stata progettata per essere montata in interno. Il rilevatore va installato sulla superficie non mobile degli infissi (ad esempio, sulla cornice di una finestra, oppure di una porta), ed il magnete su quella mobile (ad esempio della finestra, oppure della porta). Non si consiglia il montaggio su superfici ferro-magnetiche, e nelle vicinanze di forti campi magnetici ed elettrici, in quanto questi potrebbero provocare un funzionamento difettoso del dispositivo.

1. Aprire l'alloggiamento.
2. Inserire la batterie ed aggiungere il rilevatore al sistema (vedi il manuale utente del ricevitore ACU-100, il manuale installatore della centrale di allarme INTEGRA 128-WR, oppure il manuale installatore delle centrali della serie VERSA).
3. Montare il rilevatore in modo provvisorio, nel luogo dove, in seguito, verrà effettuato il montaggio definitivo .
4. Controllare il livello del segnale emesso dal trasmettitore nel ricevitore ACU-100, oppure nella centrale INTEGRA 128-WRL. Nel caso fosse necessario, scegliere un altro luogo di montaggio, allo scopo di assicurare una qualità della comunicazione adeguata.
5. Nel caso in cui, ai morsetti dell'ingresso aggiuntivo debba essere collegato un rilevatore, affettuare dei fori sulla parete posteriore dell'alloggiamento, condurre attraverso le aperture i cavi e avvitarli ai rispettivi morsetti. La lunghezza massima ammessa dei cavi è di 3 m.
6. Fissare la parete posteriore dell'alloggiamento sulla superficie di montaggio.
7. Chiudere l'alloggiamento del rilevatore.
8. Montare il magnete, tenendo conto della distanza massima ammissibile dal contatto reed (vedi il dis. 4).
9. Definire quale dei contatti reed deve essere attivo (vedi il manuale utente del ricevitore ACU-100, oppure il manuale installatore delle centrali di allarme della serie INTEGRA oppure VERSA).
10. Abilitare la modalità di test e controllare, se dopo l'allontanamento del magnete (apertura di una finestra oppure di una porta), si illumina il LED. Nel caso in cui sia stato utilizzato l'ingresso aggiuntivo, controllare, se la violazione del rilevatore ad esso collegato provoca l'accensione del LED.
11. Disabilitare la modalità di test. Il rilevatore è pronto ad operare.

DISEGNO 3. Dimensioni dell'alloggiamento e collocazione dei contatti reed. 1 – contatto reed inferiore. 2 – contatto reed laterale.

DISEGNO 4. Intervalli massimi dei contatti reed (il magnete è collocato all'altezza della scheda elettronica del rilevatore).

ES

INSTALACIÓN

La pila debería ser instalada justo antes de registrar el detector en el sistema ABAX.
Durante la instalación y el reemplazo de la pila, preste particular atención para no deteriorar los interruptores del contacto "reed" en la placa electrónica.
Tenga especial cautela al reemplazar la pila. Existe el peligro de explosión si la pila no ha sido reemplazada correctamente. El fabricante no se hará responsable por consecuencias del reemplazo inadecuado de la pila.
Está prohibido tirar las pilas gastadas, es preciso deshacerse de ellas según las normas vigentes acerca de la protección del medioambiente.

El dispositivo está destinado a ser instalado en el interior de los locales. Es preciso montar el detector en las superficies fijas (p.ej.: marco de la puerta o bien de la ventana), y el imán en la superficie movible (p.ej.: ventana o bien la puerta). No es recomendable instalar el detector en las superficies ferromagnéticas y en la vecindad de los fuertes campos magnéticos y eléctricos porque eso puede resultar en el malfuncionamiento del dispositivo.

1. Abrir la caja.
2. Instalar la pila y agregar el detector al sistema inalámbrico (consulte el manual del controlador ACU-100 o bien el manual de instalación de la central de alarmas INTEGRA 128-WRL o bien de las centrales de la serie VERSA).
3. Fijar el detector provisionalmente en el lugar de su futura instalación.
4. Comprobar el nivel de la señal recibida del detector por el controlador ACU-100 o bien por la central de alarmas INTEGRA 128-WRL y en caso de necesidad, cambiar el lugar de la instalación para garantizar una calidad adecuada de la comunicación
5. Si un detector debe estar conectado a los conectores de la entrada adicional, hacer un agujero en la pared trasera de la caja, conducir los cables por este agujero y atornillarlos a la regleta. Longitud permisible de los cables: 3 m.
6. Fijar la pared trasera de la caja a la superficie del montaje
7. Cerrar la caja del detector.
8. Asegurar el imán, teniendo en cuenta la distancia permisible del interruptor del contacto "reed" (ver fig. 4).
9. Determinar cuál de los contactos "reed" será activo (ver: manual de instrucciones del controlador ACU-100 o bien manual de programación de las centrales de la serie INTEGRA o VERSA).
10. Activar el modo de test y comprobar si el diodo LED se encenderá después de alejar el imán (después de abrir la ventana o bien puerta). Si la entrada adicional es utilizada, verificar si la violación del detector conectado a él ocasionará que el diodo LED se encienda.
11. Desactivar el modo de test. El detector está dispuesto a operar.

FIGURA 3. Dimensiones de la caja y localización de los interruptores del contacto "reed". 1 – interruptor del contacto "reed" inferior. 2 – interruptor del contacto "reed" lateral.

FIGURA 4. Alcance máximo de los contactos "reed" (imán situado a la altura de la placa electrónica del detector).

CZ

MONTÁŽ

Vložte baterie do zařízení těsně před tím, než jej budete registrovat do systému ABAX.
Buďte zvláště opatrní při vkládání baterie a její výměně, mohlo by dojít k poškození jazýčkových kontaktů na desce součástek.
Buďte opatrní při výměně baterií. Nesprávným způsobem výměny může dojít k nebezpečí výbuchu. Výrobce se tak zříká jakékoliv odpovědnosti za vzniklé události zapříčiněné nesprávnou výměnou baterií.
Použité baterie se nesmí vyhazovat, musejí být zlikvidovány podle stávajících pravidel o ochraně prostředí.

Zařízení je určeno pro vnitřní montáž. Pokud je magnetický kontakt použit k ochraně oken a dveří, pak detekční část umístěte na rám dveří nebo oken, a magnet na otevíratelnou část oken a dveří. Nedoporučuje se montáž zařízení na kovové části, nebo v blízkosti silných magnetických a elektrických polí, mohlo by dojít k nesprávné funkci zařízení.

1. Otevřete kryt.
2. Vložte baterii a přihlaste zařízení do bezdrátového systému (viz manuál k základnové stanici ACU-100, instalační manuály k ústřednám INTEGRA-128-WRL a VERSA). Na desce součástek je umístěn štítek se 7mi znakovým sériovým číslem, které se musí zadat při procesu registrace zařízení do systému.
3. Vyberte budoucí umístění zařízení a provizorně jej připevněte.
4. Zkontrolujte intenzitu přijímaného signálu od magnetického kontaktu. V případě nedostatečné síly signálu zvolte jiné místo pro montáž.
5. Pokud chcete k detektoru připojit externí drátový detektor, vytvořte v zadním krytu otvor pro protažení kabelu (maximální délka kabelu připojeného detektoru je do 3m). Připojte kabel ke svorkám pomocného vstupu.
6. Připevněte zadní panel na montážní povrch.
7. Uzavřete kryt magnetického kontaktu.
8. Upevněte magnet na okna a dveře, tak aby byl dodržen maximální dosah mezi permanentním magnetem a jazýčkovým kontaktem (viz Obr. 4).
9. Určete, který z jazýčkových kontaktů bude aktivní (viz: manuál základnové stanice ACU-100 nebo programovací manuál pro ústředny INTEGRA nebo VERSA).
10. Spusťte vzdáleně testovací režim a zkontrolujte, zda po oddálení magnetu dojde k rozsvícení LED kontrolky (tzn. otevření okna nebo dveří). Pokud je použit externí vstup, ujistěte se, zda po narušení připojeného detektoru dojde k rozsvícení LED kontrolky.
11. Ukončete testovací režim. Magnetický kontakt je nyní připraven a plně funkční.

OBRÁZEK 3. Rozměry krytu, pozice jazýčkových kontaktů. 1 – spodní jazýčkový kontakt. 2 – postraní jazýčkový kontakt.

OBRÁZEK 4. maximální pracovní dosah jazýčkových kontaktů. Zobrazené dosahy se vztahují k umístění magnetu v rovině desky elektroniky.

4

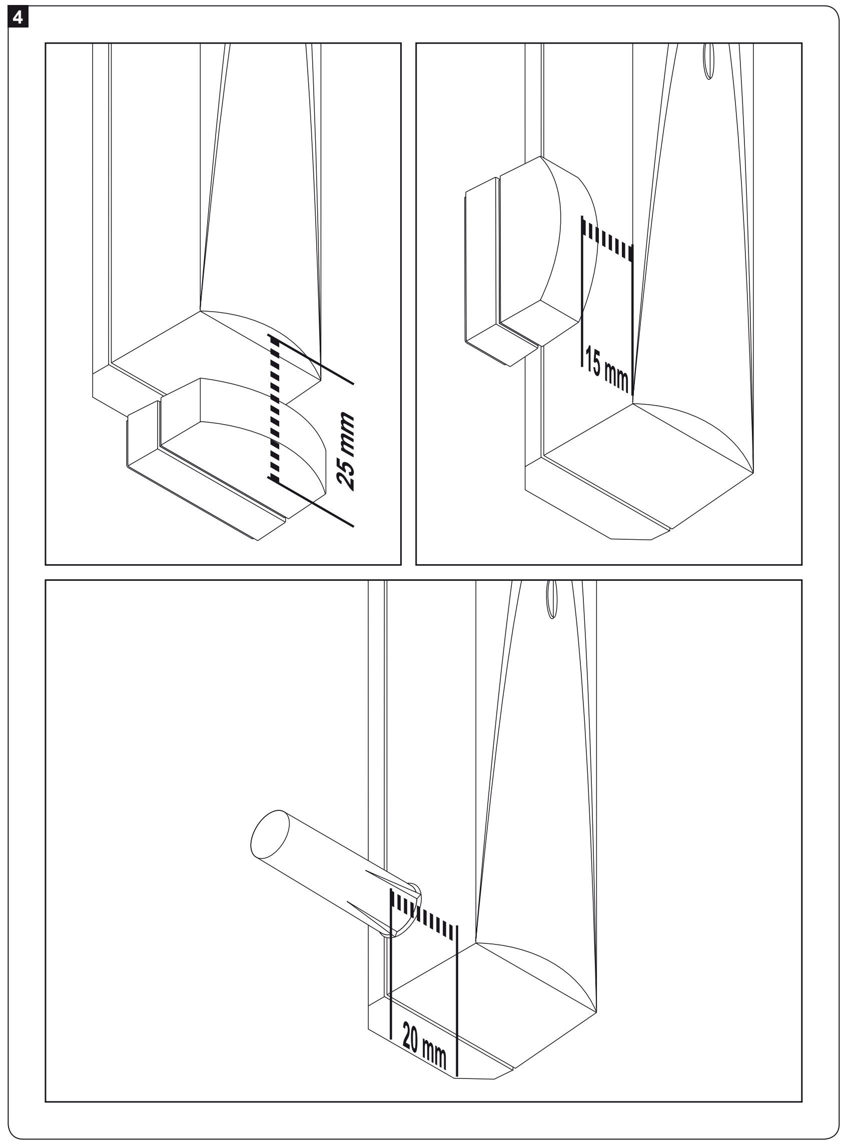

SK

MONTÁŽ

Batériu treba namontovať do bezdrôtového kontaktu tesne pred jeho zaregistrovaním v systéme ABAX.
Počas montáže a výmeny batérie je potrebné zachovať ostražitosť, aby sa nepoškodili magnetické kontakty na doske elektroniky.
Počas výmeny batérie je potrebné zachovať ostražitosť. V prípade nesprávne vykonanej výmeny jestvuje riziko explózie batérie. Výrobca nenesie zodpovednosť za škody spôsobené nesprávnou výmenou batérie.
S použitými batériami treba narábať v súlade s platnými predpismi týkajúcimi sa ochrany životného prostredia. Je zakázané zahadzovať použité batérie.

Zariadenie je určené na montáž do interiérov. Detektor treba montovať na nepohyblivú časť (napr. rám okna alebo dverí) a magnet na pohyblivú časť (napr. okno alebo dvere). Neodporúča sa montáž na kovový povrch a v blízkosti silných magnetických polí alebo v blízkosti elektrických zariadení, nakoľko to môže spôsobovať chybnú činnosť detektora.

1. Otvoriť kryt.
2. Namontovať batériu a pridať bezdrôtový magnetický kontakt do bezdrôtového systému (pozri návod na obsluhu kontroléra ACU-100, inštalačnú príručku zabezpečovacej ústredne INTEGRA 128-WRL alebo inštalačnú príručku zabezpečovacej ústredne VERSA).
3. Dočasne upevniť bezdrôtový magnet na mieste, kde bude namontovaný.
4. Skontrolovať úroveň signálu prijímaného kontrolérom ACU-100 alebo ústredňou INTEGRA 128-WRL z detektora. V prípade potreby zmeniť miesto montáže, aby bola zabezpečená príslušná kvalita komunikácie.
5. Ak má byť na svorky dodatočného vstupu pripojený drôtový detektor, vytvoriť otvor v zadnej stene krytu a pripojiť drôtový detektor na svorky. Maximálna prípustná dĺžka vodičov je 3 m.
6. Pripevniť zadnú časť krytu na miesto montáže.
7. Zatvoriť kryt detektora.
8. Pripevniť magnet. Pri montáži je nutné zohľadniť maximálne prípustnú vzdialenosť od kontaktu (pozri obr. 4).
9. Určiť, ktorý kontakt bude aktívny (pozri: návod na obsluhu kontroléra ACU-100 alebo programovací manuál ústrední série INTEGRA alebo VERSA).
10. Spustiť testovací režim a skontrolovať, či po odtiahnutí magnetu (otvorení okna alebo dverí) zasvieti LED-ka. Ak sa používa dodatočný vstup, skontrolovať, či narušenie naň pripojeného detektora spôsobí zasvietenie LED-ky.
11. Vypnúť testovací režim. Bezdrôtový magnetický kontakt je pripravený na činnosť.

OBRÁZOK 3. Rozmery krytu a poloha kontaktov. 1 – dolný kontakt. 2 – bočný kontakt.

OBRÁZOK 4. Maximálne dosahy kontaktov (magnet umiestnený vo výške dosky elektroniky).

GR

ΕΓΚΑΤΑΣΤΑΣΗ

Η μπαταρία πρέπει να τοποθετηθεί λίγο πριν εγγραφεί ο ανιχνευτής στο ασύρματο σύστημα ABAX.
Να είστε ιδιαίτερα προσεκτικοί κατά την εγκατάσταση έτσι ώστε να μην προκληθεί κάποια βλάβη στις μαγνητικές επαφές της ηλεκτρονικής πλακέτας.
Πρέπει να είστε ιδιαίτερα προσεκτικοί όταν αντικαθιστάτε την μπαταρία. Εάν δεν γίνει σωστά, η αντικατάσταση της μπαταρίας μπορεί να οδηγήσει σε κίνδυνο έκρηξης. Ο Κατασκευαστής δεν φέρει καμία ευθύνη για τυχόν συνέπειες από εσφαλμένη αντικατάσταση μπαταρίας.
Οι χρησιμοποιημένες μπαταρίες δεν πρέπει να απορρίπτονται , αλλά θα πρέπει να διαχειρίζονται σύμφωνα με τους ισχύοντες κανόνες για την προστασία του περιβάλλοντος.

Η μαγνητική επαφή έχει σχεδιαστεί για εσωτερική χρήση. Ο αισθητήρας πρέπει να τοποθετείτε στην σταθερή επιφάνεια (π.χ. κάσα παραθύρου ή πόρτας), και ο μαγνήτης στο κινητό μέρος (π.χ. παράθυρο ή πόρτα). Τοποθέτηση της μαγνητική επαφή επί σιδηρομαγνητικών επιφανειών και / ή κοντά σε ισχυρά μαγνητικά και τα ηλεκτρικά πεδία δεν συνιστάται, διότι μπορεί να οδηγήσει σε δυσλειτουργία της συσκευής.

1. Αφαιρέστε το καπάκι της συσκευής.
2. Τοποθετήστε τη μπαταρία και εγγράψτε τον ανιχνευτή στο ασύρματο σύστημα (βλέπε εγχειρίδιο ελεγκτή ACU-100 ή εγχειρίδιο εγκαταστάτη μονάδας INTEGRA 128-WRL ή VERSA).
3. Στερεώστε τον ανιχνευτή προσωρινά στο μέρος της μελλοντικής του εγκατάστασης.
4. Ελέγξτε το επίπεδο του σήματος που λαμβάνεται από τον ανιχνευτή, στον ελεγκτή ACU-100 ή στην μονάδα INTEGRA 128-WRL. Αν είναι απαραίτητο, επιλέξτε κάποιο άλλο σημείο για εγκατάστασή του, διασφαλίζοντας την επάρκεια της ποιότητας επικοινωνίας.
5. Αν πρόκειται αν συνδέσετε κάποιον αισθητήρα στην πρόσθετη είσοδο, κάντε μία οπή στην πλάτη του περιβλήματος, περάστε το καλώδιο από την οπή και συνδέστε το στους τερματισμούς (κλέμες). Το μέγιστο επιτρεπτό μήκος του καλωδίου είναι 3 μέτρα.
6. Στερεώστε την πλάτη του περιβλήματος στην επιφάνεια στήριξης.
7. Κλείστε το καπάκι του αισθητήρα.
8. Στερεώστε τον μαγνήτη, λαμβάνοντας υπόψη τη μέγιστη επιτρεπόμενη απόσταση από την μαγνητική επαφή (reed switch) (βλέπε Εικ. 4).
9. Καθορίστε ποια μαγνητική επαφή είναι ενεργή (βλέπε: εγχειρίδιο ελεγκτή ACU-100 ή εγχειρίδιο προγραμματισμού για μονάδα INTEGRA ή VERSA).
10. Ενεργοποιείστε την κατάσταση δοκιμών και ελέγξτε αν η λυχνία LED ανάβει όταν απομακρύνετε τον μαγνήτη (π.χ. ανοίγοντας το παράθυρο ή την πόρτα). Αν η πρόσθετη είσοδος χρησιμοποιείται, σιγουρευτείτε ότι η παραβίαση του συνδεδεμένου αισθητήρα θα προκαλέσει άναμμα της λυχνίας LED.
11. Απενεργοποιείστε την κατάσταση δοκιμών. Η μαγνητική επαφή είναι τώρα έτοιμη για χρήση.

ΕΙΚΟΝΑ 3. Διαστάσεις του περιβλήματος και θέση των μαγνητικών. 1 – κάτω μαγνητική επαφή. 2 – πλαϊνή μαγνητική επαφή.

ΕΙΚΟΝΑ 4. Μέγιστη εμβέλεια των μαγνητικών επαφών (ο μαγνήτης τοποθετείτε στο ύψος της μαγνητικής επαφής της ηλεκτρονικής πλακέτας).

HU

FELSZERELÉS

A telepet csak az érzékelő ABAX rendszerben történő regisztrációja előtt szabad behelyezni.
Legyen különösen óvatos a felszerelési eljárás során, hogy ne sértse meg az áramköri lap reed kapcsolóit.
Legyen különösen óvatos az akkumulátor cseréjekor. Amennyiben helytelenül végzi el, az akkumulátor cseréje robbanásveszélyhez vezethet. A gyártó nem vállal felelőséget a helytelenül elvégzett telepcsere következményéért.
A használt akkumulátort tilos tölteni, elhelyezéséről a létező környezetvédelmi szabályoknak megfelelően kell intézkedni.

A mágneses kontaktus beltéren történő használatra készült. Az érzékelőt szilárd felületre (pl. ablak vagy ajtókeret) a mágnest pedig a mozgó felületre (pl. ablak vagy ajtószárny) kell felszelni. Nem ajánlott az érzékelő ferromágneses felületre és / vagy erős mágneses / elektromos mező közelébe történő felszerelése, mert az eszköz hibás működését okozhatja.

1. Nyissa ki a házat.
2. Helyezze be a telep és regisztrálja az eszközt a vezetéknélküli rendszerben (lásd: ACU-100 vezérlő kézikönyve, INTEGRA 128-WRL vagy VERSA vezérlőpanelek telepítő kézikönyve).
3. Rögzítse ideiglenesen az érzékelőt a kiválasztott felszerelési helyére.
4. Ellenőrizze az ACU-100 vezérlő vagy az INTEGRA 128-WRL vezérlőpanel által az érzékelőről vett jel szintjét. Amennyiben szükséges válasszon egy másik felszerelési helyet a megfelelő minőségű kommunikáció biztosításához.
5. Amennyiben az érzékelő kiegészítő bemenetére érzékelőt csatlakoztat készítsen egy furatot a házon, vezesse át a vezetéket azon és csatlakoztassa azokat a sorkapocs csatlakozási pontjaihoz. A csatlakozóvezeték megengedett maximális hossza 3 m.
6. Rögzítse a ház hátsó oldalát a felszerelési felületre.
7. Zárja vissza a mágneses kontaktus házát.
8. Rögzítse a mágnest a reed kapcsolóhoz képest megengedett maximális távolság figyelembevételével (lásd: 4. ábra).
9. Válassza ki, hogy melyik reed kapcsoló legyen aktív (lásd: ACU-100 vezérlő kézikönyve vagy INTEGRA vagy VERSA vezérlőpanelek programozói kézikönyve).
10. Lépjen be tesztmódba és ellenőrizze, hogy a LED felgyullad-e a mágnes eltávolításakor (pl. ablak vagy ajtó kinyitása). Amennyiben a kiegészítő-bemenetet használja, győződjön meg róla, hogy a csatlakoztatott érzékelő megsértésekor a LED szintén felgyullad-e.
11. Lépjen ki tesztmódból. A mágneses kontaktus most működésre kész.

ÁBRA 3. A ház méretei és a reed kapcsolók elhelyezése: 1 – alsó reed kapcsoló, 2 – oldalsó reed kapcsoló.

ÁBRA 4. Reed kapcsolók maximális működési távolsága (az áramköri lap magasságában elhelyezett mágnes esetén).